Gruppo Pozzi

Le ruote
Wheels

POZZI ferramenta

CROSS

1 Piroettante attacco a piastra con freno
Pirouetting wheel, plate connection with brake

2 Piroettante attacco a perno con freno
Pirouetting wheel, pivot connection with brake

3 Piroettante attacco a perno senza freno
Pirouetting wheel, pivot connection without brake

4 Piroettante attacco a piastra senza freno
Pirouetting wheel, plate connection without brake

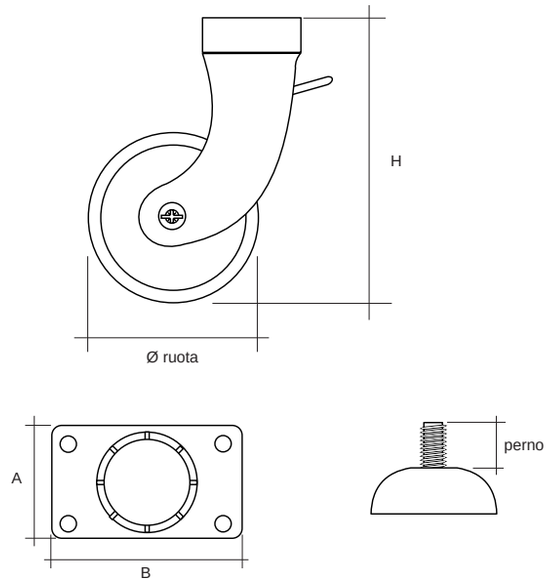

FINITURA CORPO
Body Finishing

ALLUMINIO

NERO

Dim. Ruote Wheels	Altezza Utile Hight	Piastra (AxB) Plate	Portata Capacity	Perno Bolt
mm.	mm.	mm.	kg.	mm.
64	100	45x64	130	MA10X22
75	120	45x64	130	MA10X22
85	130	45x64	130	MA10X22
130	185	55x70	130	MA10X22
130	220		130	MA10X30

I colori sono puramente indicativi
The colours are only indicative

CROSS

FINITURA RUOTA
Wheel Finishing

ACERO FAGGIO

CILIEGIO PERO

NOCE NAZIONALE CROMATO

ALLUMINIO NERO

ROVERE SBIANCATO ROVERE MORO

Unidirezionale attacco a piastra senza freno
Unidirectional wheel, plate connection without brake
5

Unidirezionale attacco a perno senza freno
Unidirectional wheel, pivot connection without brake
6

Unidirezionale attacco a piastra con freno
Unidirectional wheel, plate connection with brake
7

Unidirezionale attacco a perno con freno
Unidirectional wheel, pivot connection with brake
8

I colori sono puramente indicativi
The colours are only indicative

Gruppo Pozzi

TWIN

9 Piroettante attacco a perno con freno
Pirouetting wheel, pivot connection with brake

10 Unidirezionale attacco a piastra senza freno
Unidirectional wheel, plate connection without brake

11 Piroettante attacco a piastra con freno
Pirouetting wheel, plate connection with brake

12 Unidirezionale attacco a perno senza freno
Unidirectional wheel, pivot connection without brake

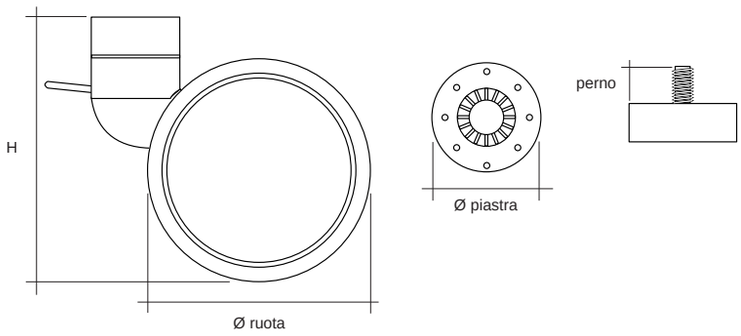

FINITURA CORPO
Body Finishing

ALLUMINIO NERO

FINITURA RUOTA
Wheel Finishing

ACERO FAGGIO CILIEGIO PERO

NOCE NAZIONALE CROMATO ALLUMINIO NERO

ROVERE SBIANCATO ROVERE MORO

Dim. Ruote Wheels	Altezza Utile Hight	Piastra Ø Plate	Portata Capacity	Perno Bolt
mm.	mm.	mm.	kg.	mm.
70	100	70	100	MA10X30
120	150	80	100	MA10X30
180	220	80	100	MA10X30

I colori sono puramente indicativi
The colours are only indicative

NEC 80

FINITURA CORPO
Body Finishing

ALLUMINIO NERO

FINITURA COPRIRUOTA
Wheel Finishing

CROMATO ALLUMINIO NERO

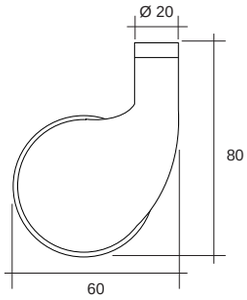

A Attacco a piastra
B Attacco a vite
C Attacco a vite
D Innesto rapido

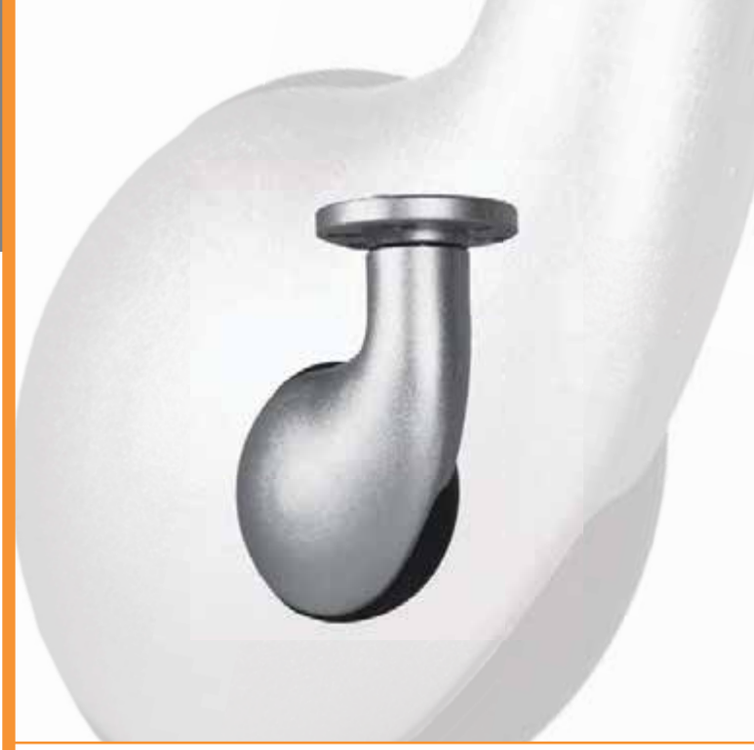

Piroettante
Pirouetting wheel

NEC 120

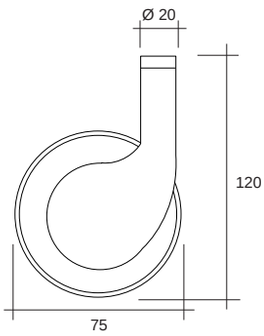

A Attacco a piastra
B Attacco a vite
C Attacco a vite

FINITURA CORPO
Body Finishing

ALLUMINIO NERO

FINITURA COPRIRUOTA
Wheel Finishing

CROMATO ALLUMINIO NERO

Piroettante
Pirouetting wheel

ZED 110

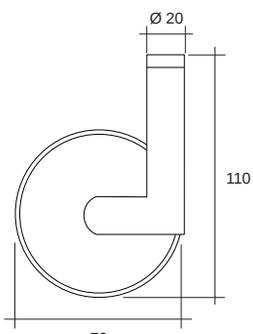

A Attacco a piastra
B Attacco a vite
C Attacco a vite

FINITURA CORPO
Body Finishing

ALLUMINIO NERO

FINITURA COPRIRUOTA
Wheel Finishing

CROMATO ALLUMINIO NERO

Piroettante
Pirouetting wheel

I colori sono puramente indicativi
The colours are only indicative

Gruppo Pozzi

Piroettante in PU staffa cromata
Pirouetting PU wheel, chrome plated structure

Piroettante in PVC staffa cromata
Pirouetting PVC wheel, chrome plated structure

Piroettante in legno staffa cromata
Pirouetting wooden wheel, chrome plated structure

SKA

FINITURA RUOTA
Wheel Finishing

TRASPARENTE GRIGIO

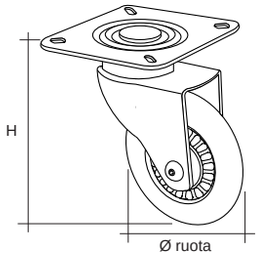

Dim. Ruote Wheels	Altezza Utile Hight	Piastra (AxB) Plate	Portata Capacity
mm.	mm.	mm.	kg.
50	65	42X42	40
75	98	60X60	50
100	125	60X60	60

SKA 2

FINITURA RUOTA
Wheel Finishing

TRASPARENTE BLU TRASPARENTE GRIGIO

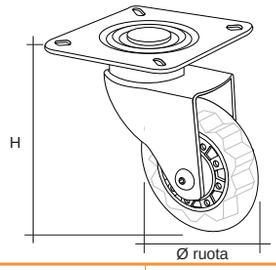

Dim. Ruote Wheels	Altezza Utile Hight	Piastra (AxB) Plate	Portata Capacity
mm.	mm.	mm.	kg.
65	86	42X42	50
75	98	60X60	50
100	125	60X60	60

RING 2

FINITURA RUOTA
Wheel Finishing

FAGGIO CILIEGIO

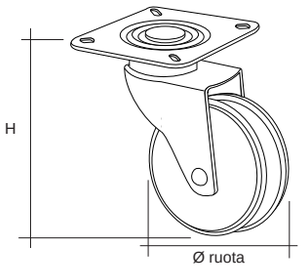

Dim. Ruote Wheels	Altezza Utile Hight	Piastra (AxB) Plate	Portata Capacity
mm.	mm.	mm.	kg.
50	65	42X42	30
75	98	60X60	40
100	125	60X60	50

Gruppo Pozzi

I colori sono puramente indicativi
The colours are only indicative

RUN

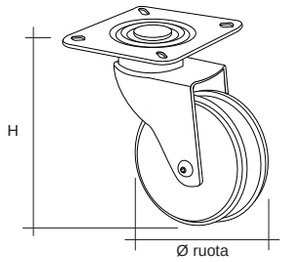

FINITURA RUOTA
Wheel Finishing

ALLUMINIO LUCIDO

ALLUMINIO ANODIZZATO

Dim. Ruote Wheels	Altezza Utile Hight	Piastra (AxB) Plate	Portata Capacity
mm.	mm.	mm.	kg.
50	65	42X42	40
75	98	60X60	45
100	125	60X60	50

Piroettante in alluminio staffa cromata
Pirouetting aluminium wheel, chrome plated structure

BALL

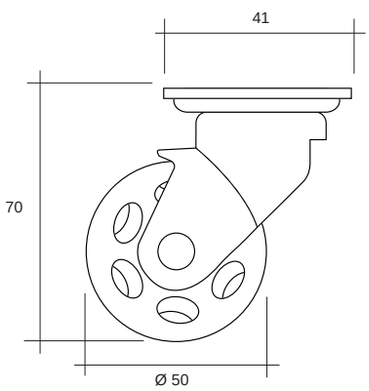

FINITURA RUOTA
Wheel Finishing

ROSSO

BLU

GRIGIO

NERO

Piroettante in PVC staffa cromata
Pirouetting PVC wheel, chrome plated structure

RUOTA DOPPIA

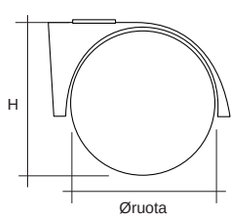

FINITURA RUOTA
Wheel Finishing

GRIGIO

NERO

Dim. Ruote Wheels	Altezza Utile Hight	Piastra (AxB) Plate	Portata Capacity	Perno Bolt
mm.	mm.	mm.	kg.	mm.
40	56	38X38	25	MA8X15
45	58	38X38	30	MA8X15
50	63	38X38	35	MA8X15

Piroettante in plastica attacco a piastra o perno
Pirouetting wheel, plate or pivot connection

I colori sono puramente indicativi
The colours are only indicative

Gruppo Pozzi

Gruppo Pozzi

Stampa: Ottobre 2008

Pozzi Ferramenta S.p.a.
22040 CREMNAGO DI INVERIGO, CO - ITALIA - VIA PER BRENNA - Tel. 031 6949211 - Fax 031 698196
info@gruppopozzi.it - www.gruppopozzi.it